Multi Bending Tool mit ToolFix – MBT

Nur für Maschinen mit einer B-Achse

Biegewerkzeug

Durch eine Optimierung der Biegepunkte konnte ein um ca. 15 % kleineres Mehrradienwerkzeug realisiert werden. Die damit einhergehende Erhöhung des Biegefreiraums erlaubt flexiblere Einsatzmöglichkeiten. Das Nitrieren der Oberfläche des Biegedornhalters verhindert zudem ein Einlaufen der Winderolle bei Windeoperationen, wodurch die Standzeit des Werkzeugs signifikant gesteigert wird.

Die ToolFix-Positionierungshilfe erleichtert dem Bediener zudem den korrekten Werkzeugeinbau und hilft damit, das Risiko von Werkzeugkollisionen zu senken.

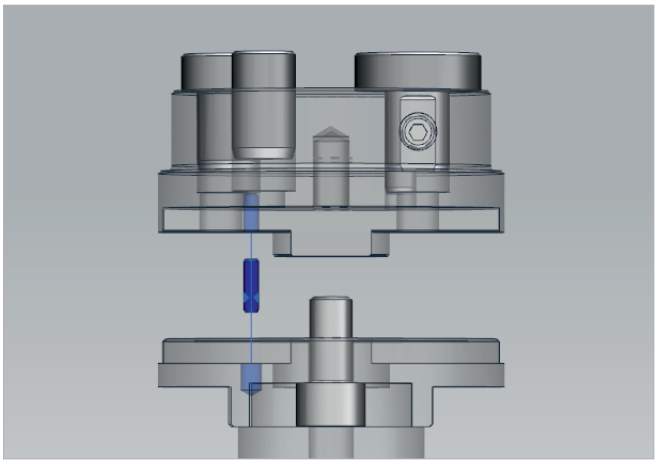

▲ ToolFix Positionierhilfe

Maschinentypen:

- Baureihe BM
- BM 60 Option B-Achse
- Baureihe BMU

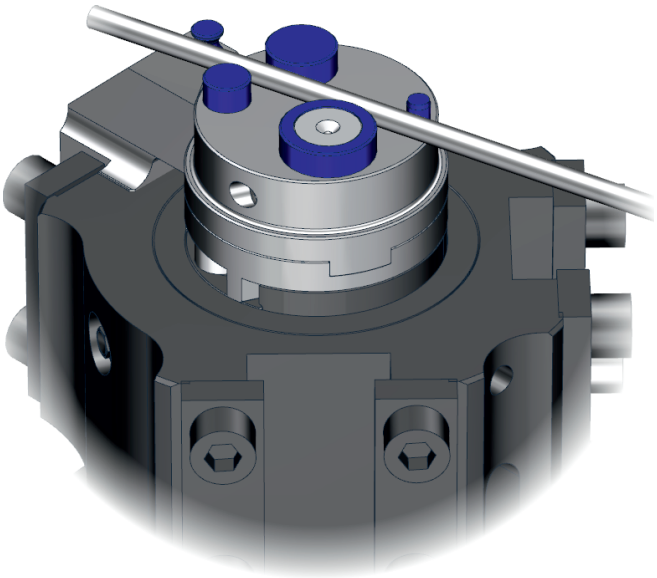

Unsere Leistung für Ihren Nutzen

- **Mehr Biegefreiraum durch 15% kleinere Geometrie des Biegedornhalters und geringere Anzahl verbauter Biegedorne**
- **Kürzere Schenkellängen und größere Biegewinkel ohne Umsetzen möglich**
- **Erhöhte Standzeit durch hochwertige Oberflächenbehandlung**
- **Winden an hinterer Rolle mit kürzeren Schenkeln möglich**
- **Unterstützung des korrekten Einbaus (Vermeidung von Werkzeugkollision) durch die ToolFix Positionierungshilfe (BM 60 bis Draht-Ø 7 mm)**

Services

WAFIOS AG
Silberburgstraße 5
72764 Reutlingen, Germany

Telefon: +49 7121 146 1816
Telefax: +49 7121 146 202
tools@wafios.de, www.wafios.com

Maschinen für Draht und Rohr

Abb. können vom vereinbarten Lieferumfang abweichen - Techn. Änderungen vorbehalten - © WAFIOS AG 2022

Multi Bending Tool with ToolFix – MBT

Only for machines with a B axis

Bending Tool

An approximately 15% smaller multi-radii bending tool could be designed by optimizing the bending points. The smaller bending tool increases the bending clearance which makes application possibilities more flexible. Due to the nitrided surface of the bending mandrel holder, the coiling roller does not get worn during coiling operations, increasing the tool life signficantly.

The ToolFix positioning aid supports the operator in correctly installing tools and thus helps to reduce the risk of tool collisions.

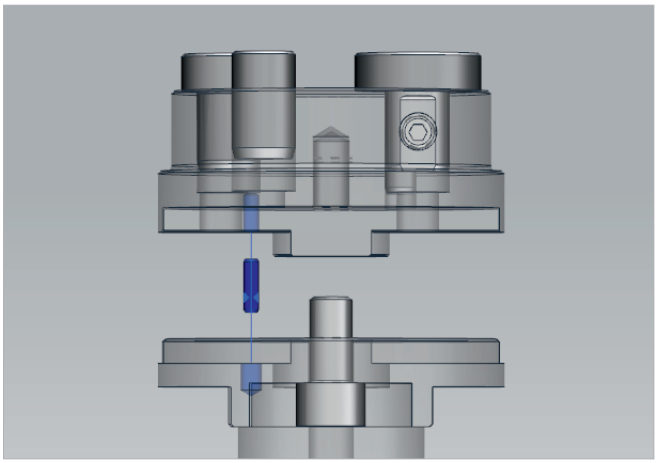

▲ ToolFix positioning aid

Machine Types:

- BM series
- BM 60 B axis option
- BMU series

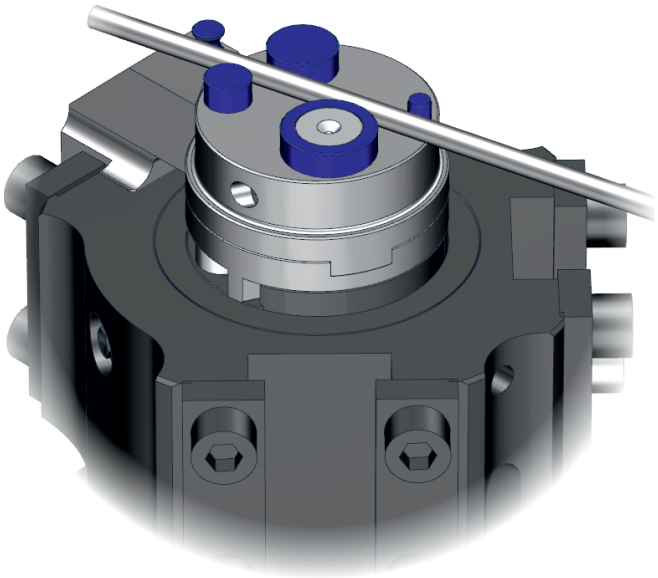

Our Accomplishments for your Benefit

- **Larger bending clearance by a 15% smaller bending mandrel holder and fewer bending mandrels installed**
- **Shorter leg lengths and larger bending angles are possible without having to reposition the bending tool**
- **Longer tool life due to high-quality surface treatment**
- **Coiling of shorter legs is possible at rear roller**
- **The ToolFix positioning aid supports the correct installation of tools (prevention of tool collisions) (BM 60 up to wire Ø 7 mm)**

Services

WAFIOS AG
Silberburgstraße 5
72764 Reutlingen, Germany

Phone: +49 7121 146-1816
Fax: +49 7121 146-250
tools@wafios.de, www.wafios.com

Precision Machinery for Wire and Tube

Pictures may differ from agreed scope of delivery – Subject to technical changes - © WAFIOS AG 2022